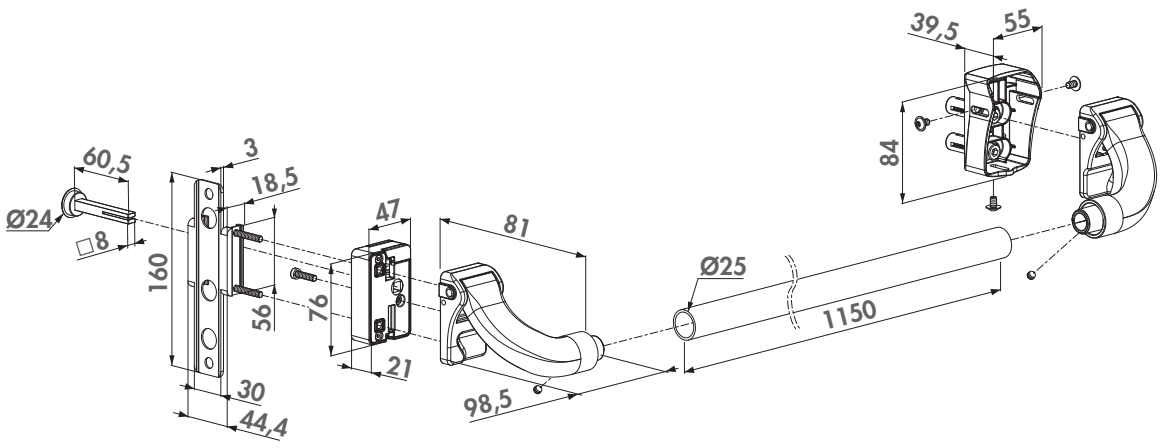
39,5
55
84
60,5
3
18,5
Ø24
□8
160
56
47
76
21
81
98,5
Ø25
1150
30
44,4