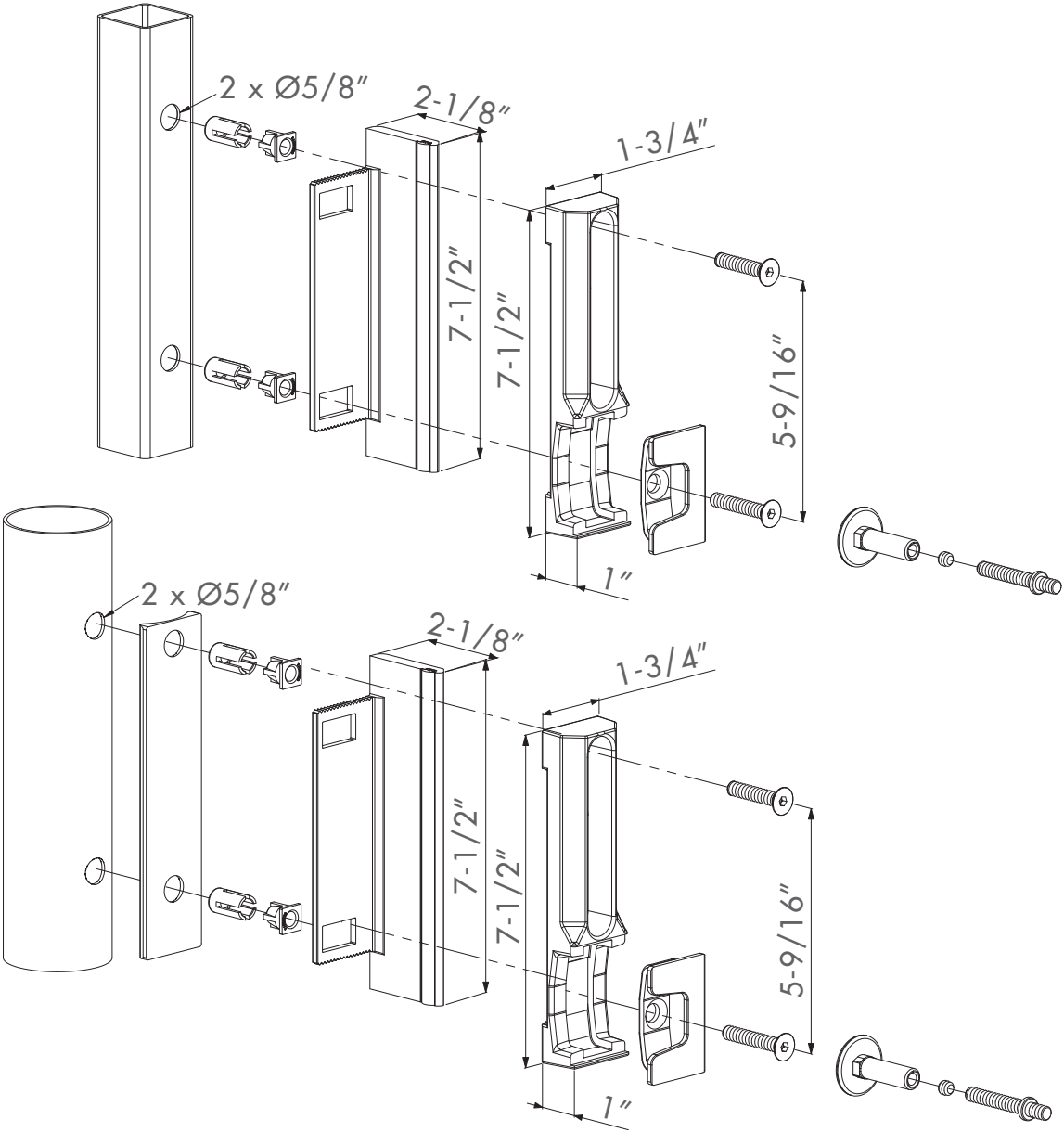
2 x Ø5/8″
2-1/8″
1-3/4″
7-1/2″
7-1/2″
5-9/16″
1″
2 x Ø5/8″
2-1/8″
1-3/4″
7-1/2″
7-1/2″
5-9/16″
1″