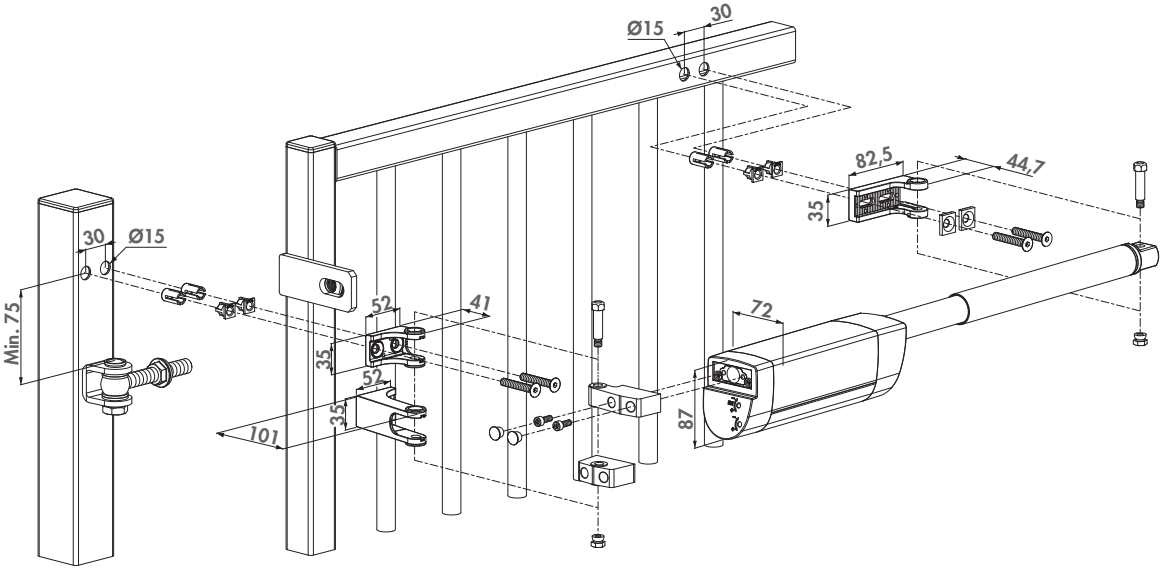
Ø15
30
82,5
44,7
35
30
Ø15
Min. 75
52
41
35
52
35
101
72
87